Dystrybutor waterPro 80

Profesjonalny, nablatowy dystrybutor i saturator do wody



Instrukcja obsługi

Model

Fresco waterPRO 80 // nablatowy dystrybutor

WAŻNE: Przed przystąpieniem do instalacji urządzenia należy uważnie przeczytać instrukcję obsługi i część dotyczącą bezpieczeństwa. Instrukcję należy zawsze pozostawić w pobliżu urządzenia

Wszelkie prawa zastrzeżone.

Żadna część niniejszego dokumentu nie może być powielana i/lub publikowana w formie drukowanej, fotodruku, mikrofilmu lub na jakimkolwiek innym nośniku bez uprzedniej pisemnej zgody producenta. To samo dotyczy numerów i/lub wzorów.

Informacje zawarte w niniejszym dokumencie opierają się na ogólnych danych, które były znane producentowi w momencie publikacji, dotyczących konstrukcji, właściwości materiałów i metod przetwarzania, dlatego niniejszy dokument może ulec zmianie. W związku z tym niniejszą instrukcję należy traktować jako zestaw wytycznych dotyczących instalacji, użytkowania i konserwacji sprzętu wskazanego na okładce. Niniejszy dokument dotyczy standardowej wersji sprzętu, dlatego producent nie ponosi odpowiedzialności za jakiekolwiek uszkodzenia związane ze sprzętem dostarczonym ze specyfikacjami innymi niż wersja standardowa.

Niniejszy dokument został przygotowany z najwyższą starannością i uwagą, jednak producent nie ponosi odpowiedzialności za jakiekolwiek błędy zawarte w niniejszym dokumencie ani za jakiekolwiek konsekwencje wynikające z takich błędów.

Fresco.service Sp. z o.o.
ul. Brzeska 98
32-765 Rzezawa
+48 511 777 202
info@fresco.coffee

Spis treści

Ogólne.. 04
Korzystanie z instrukcji...
Piktogramy i symbole...
Obsługa klienta i wsparcie techniczne...
Regulamin...

Informacje bezpieczeństwa 06
Ostrzeżenia bezpieczeństwa...
Środki ostroż ności ...

Dane techniczne ...
07 Dane techniczne ...
Opis komponentów ...
Dane producenta ...
Gwarancja...
Zastrzeżenia gwarancyjne ...
Odpowiedzialność producenta ...

Rozpakowywanie ... 12
Wstępna weryfikacja zasilania ...
Rozpakowanie ...
Kontrola wzrokowa ...

Instalacja ... 14
Miejsce instalacji ...
Czyszczenie urządzenia ...
Umieszczenie urządzenia ...

Podłą czanie i uruchamianie ..16
Podłączenie wody ...
Podłączenie recyrkulacji ...
Podłączenie do sieci ...
Zespół butli CO_2 ...
Uruchomienie ...
Regulacje...
Korzystanie z przednich elementów sterują cych ...
Opis działania ...
Programowanie dawek ...
Obsługa instalacji ...

Konserwacja... 28
Rutynowa konserwacja ...
Usterki, poszukiwanie przyczyn, interwencje ...

Zasady usuwania ...31
Demontaż regulatora ...
Dostawa wyczerpanych materiałów ...
Zbiórka zuż ytego sprzętu elektrycznego WEEE ...

Elektryczny... 34.
Model I
Karta uruchomienia ... 35
Model II
Rutynowa konserwacja ... 36
Model III
Nadzwyczajna konserwacja ... 37

1. Ogólność

Korzystanie z niniejszej instrukcji

Przed rozpoczęciem korzystania z urzą dzenia należy przeczytać część dotyczącą bezpieczeństwa

Piktogramy i symbole

Niniejsza instrukcja zawiera nastę pują ce symbole i piktogramy:

Wskazówki i porady dotyczące łatwego wykonywania różnych procedur

Czytaj zasady bezpieczeństwa

Przestroga Procedury, które - jeśli nie zostaną przeprowadzone z należytą ostrożnością - mogą uszkodzić urządzenie lub jego otoczenie.

Niebezpieczeństwo Procedury, które - jeśli nie zostaną przeprowadzone z należytą ostrożnością - mogą spowodować uszkodzenie urządzenia lub osób

Niebezpieczeństwo porażenia prądem elektrycznym

Pojemnik z prętem Nie wyrzucać elementów elektrycznych do odpadów niesegregowanych, należy korzystać ze specjalnych punktów zbiórki "Utylizacja odpadów specjalnych" zapewnianych przez gminę.

Niebezpieczeństwo W przypadku korzystania z urządzenia przez dzieci lub osoby o ograniczonej sprawności fizycznej lub umysłowej lub nieposiadające niezbędnego doświadczenia i wiedzy, jest nadzór i instrukcje kompetentnej osoby. Dzieciom nie wolno
bawić się sprzętem

Uwaga Operacje i naprawy układu elektrycznego i układu czynnika chłodniczego są zastrzeżone dla wyspecjalizowanego i autoryzowanego personelu technicznego.

Wprowadzenie Przed rozpoczęciem korzystania z urządzenia należy uważnie przeczytać instrukcję obsługi

Obsługa klienta i wsparcie techniczne

W celu uzyskania informacji dotyczących określonych ustawień, konserwacji lub napraw, które nie zostały opisane w niniejszym dokumencie, należy skontaktować się ze sprzedawcą. Dealer zawsze w stanie pomóc w najlepszy możliwy sposób.

Upewnij się, że posiadasz następujące dane:

- Model zakładu
- Numer seryjny

Dane te można znaleźć na numerze seryjnym urządzenia.

Przepisy

Przepisy dotyczące urządzeń do uzdatniania wody pitnej są następujące: D.M 6 kwietnia 2004 n.174, art. 9 dekretu legislacyjnego nr 31 z 2001 r. i D.M. 7 lutego 2012 r. nr 25. Instrukcja dołączona do urządzeń jest podzielona na odrębne sekcje, które analizują prawidłowe procedury, które należy stosować w celu utrzymania urządzenia, możliwe zagrożenia dla zdrowia i bezpieczeństwa instalatora i dalszego użytkownika w przypadku nieprzestrzegania tych procedur oraz metody użytkowania i konserwacji urządzenia.

Odbiorcami niniejszej instrukcji są wszyscy "dalsi użytkownicy", którzy korzystają z systemu zaopatrzenia w wodę.

W szczególności łańcuch dalszych użytkowników składa się z:

- Podmioty zajmujące się transportem, przechowywaniem, odsprzedażą, instalacją, użytkowaniem i konserwacją (zapobiegawczą, zwykłą, nadzwyczajną) od momentu wprowadzenia do obrotu do całkowitego demontażu i/lub złomowania.
- Bezpośredni użytkownicy

2. Informacje o zabezpieczeniach

⚠ Ostrzeżenia dotyczące bezpieczeństwa

- Nie należy instalować urządzenia na pochyłych płaszczyznach ani na poduszkach, dywanach, platformach lub półkach.
- Używaj tylko wody pitnej z kranu, a nie wody ze studni, deszczu, rzeki lub morza.
- Nie używaj gorącej wody
- Urządzenia należy używać w czystym otoczeniu.
- Nie używać urządzenia w temperaturach poniżej 4°C.
- Nie używaj rur dłuższych niż 3 metry
- Nie ciągnąć za rurki w celu przesunięcia urządzenia
- Nie wystawiać bezpośrednio na działanie promieni słonecznych lub wysokich temperatur
- Okresowo czyścić produkt (patrz sekcja specjalna)
- W pobliżu urządzenia nie należy umieszczać grzejników elektrycznych ani substancji łatwopalnych.
- Nie otwieraj ani nie zmieniaj urządzenia
- W przypadku wycieków wody należy zamknąć główną bramę i wezwać pomoc.
- Nie zezwalaj dzieciom na korzystanie z urządzenia
-

⚠ Środki ostrożności

- Podczas używania pokrywa powinna być zamknięta
- Jeśli występuje, należy okresowo wymieniać filtry zgodnie z instrukcjami producenta.
- Dozować wodę przez co najmniej 5 minut po każdej wymianie filtra lub po dłuższym okresie bezczynności.
- Używaj wyłącznie produktów zalecanych do czyszczenia wewnętrznego (patrz sekcja konserwacji okresowej).
- Nie przesuwać urządzenia podczas dozowania
- Używaj tylko wody pitnej
- Unikać długotrwałego przechowywania w butelce

3. Dane techniczne

Fresco waterPRO 80	
Wymiary (szer. x głęb. x wys.)	28,5x53 h=47cm
Waga	22 kg
Zasilanie	230V AC
Całkowita moc	300 W
Pojemność	80 l/h
Sprężarka	185 Watts
Cewka	Stal nierdzewna| AISI 304
Pompa	Pompa wspomagająca
Osprzęt	Metryczne Ø8-Ø6 mm
Ice Bank	13 lt
Gaz	R290

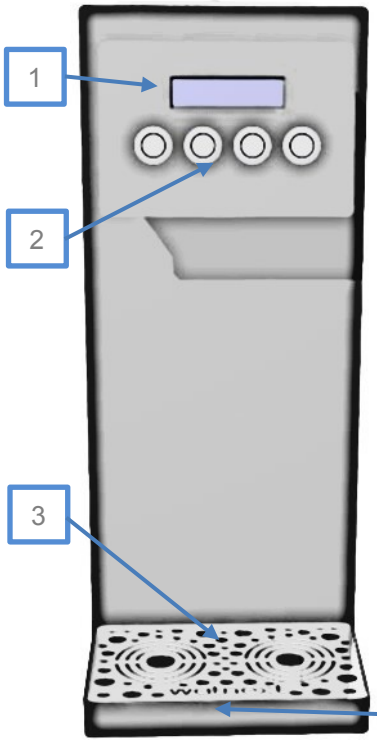
1
2
3
4

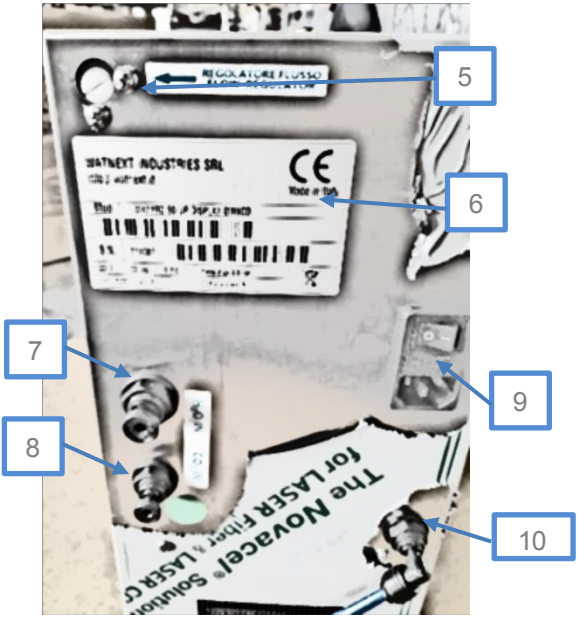
5
6
7
8
9
10
WATNEXT INDUSTRIES SRL
CE
The NovaCel
for LASER Fiber

Legenda

1 Wyświetlacz	6 Etykieta danych
2 Panel sterowania	7 Wejście H2O Ø8 mm
3 Siatka wsparcia	8 Wejście Co2 z Ø6 mm
4 Tacka ociekowa	9 Zasilanie 230 V i przełącznik
5 Regulator przepływu wody gazowanej.	10 Przepełnienie banku lodu

Dane producenta

Dane identyfikacyjne urządzenia znajdują się na tabliczce znamionowej zamontowanej z tyłu urządzenia lub, jeśli jest inna, z boku.
Etykieta zawiera dane identyfikacyjne producenta:

Producent, oznaczenie CE, model, numer seryjny, napięcie i częstotliwość zasilania [V] [Hz], absorpcja [W], maksymalne ciśnienie robocze [bar], klasa klimatyczna, zawartość gazu R290.

⚠ **Ważne** Jakakolwiek manipulacja lub utrata tabliczki identyfikacyjnej automatycznie unieważnia gwarancję.

Gwarancja

Fresco.service Sp. z o.o. udziela gwarancji na urządzenie na okres 12 (dwunastu) miesięcy od daty wystawienia faktury swojemu autoryzowanemu dealerowi, który z kolei wystawi gwarancję prawną konsumentowi.

Gwarancja obejmuje wszelkie wady produkcyjne i/lub konstrukcyjne. Fresco.service Sp. z o.o. zobowiązuje się do wymiany lub naprawy w swoim zakładzie w Rondissone (TO), z opłaconym transportem, każdej części, która nawet w jego opinii jest wadliwa. Awarie spowodowane zużyciem są wykluczone.

Jeśli konieczna jest interwencja wyspecjalizowanego technika Fresco.service Sp. z o.o. w celu przeprowadzenia naprawy w siedzibie konsumenta, kosztami naprawy obciążany jest użytkownik urządzenia. Uznanie bezpłatnej dostawy części gwarancyjnych zawsze podlega nadzorowi ze strony producenta (lub w każdym przypadku ze strony części).

Ważne: gwarancja nie obejmuje elementów podlegających zużyciu (filtry, pompy, krany i mieszalniki, reduktory ciśnienia, litry). mierniki, butle gazowe CO_2 itp.) i nie obejmuje wad spowodowane normalnym zużyciem i nieostrożnym użytkowaniem.

N.B. Gwarancja na naprawę rozszerza gwarancję tylko na komponent podlegający interwencji

Wyłączenie odpowiedzialności z tytułu gwarancji

Z gwarancji wyłączone są szkody wynikające z zaniedbania lub niezgodnego z przeznaczeniem użytkowania, w tym m.in

- Transport
- Zaniedbanie
- Nieprawidłowe lub niewłaściwe użytkowanie urzą dzenia
- Uż ytkowanie inne niż określone w instrukcji
- Nieprawidłowe połą czenie elektryczne lub wyładowania elektryczne spowodowane czynnikami atmosferycznymi
- Nieprawidłowa instalacja wykonana przez nieautoryzowany personel techniczny
- Wydarzenia naturalne, klęski żywiołowe itp.
- Konserwacja (zwykła, nadzwyczajna), naprawy wykonywane przez nieupoważniony lub niewykwalifikowany personel techniczny
- Używanie części i / lub części zamiennych nie dostarczonych bezpośrednio lub w inny sposób zatwierdzonych przez Fresco.service
- Ingerencja w tabliczkę znamionową urzą dzenia
- Nieprzestrzeganie instrukcji instalacji i nieautoryzowane zmiany

Odpowiedzialność producenta

Aby skorzystać z gwarancji udzielonej przez producenta, użytkownik musi przestrzegać środków ostrożności wskazanych w instrukcji.

Jako przykład podajemy kilka podstawowych zasad:

- Instalacja musi zostać przeprowadzona przez wykwalifikowanego i autoryzowanego technika zgodnie z instrukcjami zawartymi w danym podręczniku
- Do rutynowej konserwacji wykwalifikowany technik musi używać wyłącznie autoryzowanych części zamiennych

Watnext Industries srl zrzeka się wszelkiej odpowiedzialności w przypadku użycia nieautoryzowanych komponentów.

Tylko stosowanie autoryzowanych części zamiennych może zagwarantować użytkownikowi, że dystrybutor zachowa optymalne właściwości dostarczanej wody.

- Praca w zakresie roboczym urządzenia (granice użytkowania)
- Nie odłączaj urządzenia od źródła zasilania podczas pracy
- Urządzenie należy zainstalować w odpowiednim miejscu (na przykład z dala od źródeł ciepła, w miejscu o doskonałym wlocie powietrza zapewniającym dobrą wentylację, poza zasięgiem dzieci, nienarażonym na bezpośrednie działanie promieni słonecznych itp.)

Producent zrzeka się wszelkiej bezpośredniej i pośredniej odpowiedzialności, która może z tego wynikać:

- Instalacja przez niewykwalifikowany personel
- Konserwacja przez niewykwalifikowany personel
- Korzystanie z nieodpowiednich i autoryzowanych komponentów
- Nieprzestrzeganie warunków zawartych w niniejszej instrukcji
- Instalacje niezgodne ze szczegółowymi przepisami obowiązującymi w kraju instalacji
- Zmiany (istotne lub nie) wprowadzone w urządzeniu, oprogramowaniu, sprzęcie i logice operacyjnej, chyba że zostały autoryzowane

na piśmie

- Nieautoryzowane naprawy wykonywane przez niewykwalifikowany personel

4. Rozpakowywanie

Ostrzeżenie: zawsze sprawdzaj dane wysyłki (adres odbiorcy, liczbę paczek, numer zamówienia, kod i model urządzenia itp.)

Wstępna weryfikacja dostaw

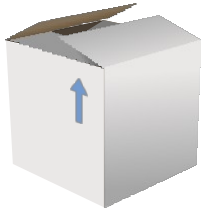

Urządzenia muszą ZAWSZE podróżować w pozycji pionowej. Jeśli zostanie dostarczona w pozycji leżącej na boku lub nawet do góry nogami, należy ją odesłać, ponieważ łatwo jest nieodwracalnie uszkodzić obieg czynnika chłodniczego. Alternatywnie, urządzenie należy pozostawić w pozycji pionowej na co najmniej sześć godzin przed podłączeniem i przetestowaniem. Zapakowany dozownik musi być nienaruszony.

Nie może nosić śladów uderzeń, pęknięć, zgnieceń kartonu, rozdarć itp.

Nie może nosić śladów manipulacji.

Nie może nosić śladów zimna, mrozu, deszczu, śniegu itp.

Jakiekolwiek oznaki mogą powodować problemy z płynnym urządzenia.

Niebezpieczeństwo Dystrybutor, podobnie jak wszystkie systemy wyposażone w obieg chłodniczy, musi być transportowany i umieszczany w magazynie w pozycji pionowej. Położenie systemu lub nawet obrócenie go do góry nogami może spowodować nieodwracalne uszkodzenie obwodu chłodniczego

Po dostarczeniu należy sprawdzić, czy paczka przemieszczała się w pozycji pionowej, tj. sprawdzić, czy przemieszczała się na platformie.

Rozpakowywanie dostawy

Po przeprowadzeniu niezbędnych kontroli wstępnych można rozpakować urządzenie.

Należy przestrzegać oznaczeń strzałek na opakowaniach. Aby wyjąć urządzenie z opakowania:

- Odetnij plastikową taśmę zabezpieczającą z opakowania (jeśli jest).
- Otwórz górną stronę kartonu (jeśli używasz noża, uważaj, aby nie skaleczyć się).
- Usuń styropian, folię bąbelkową lub arkusze gazet, aby zabezpieczyć urządzenie.
- Wizualnie sprawdzić urządzenie pod kątem uszkodzeń. Jeśli występują, należy natychmiast poinformować przewoźnika i dostawcę

Ważne jest, aby umieścić opakowanie poza zasięgiem dzieci w bezpiecznym miejscu.

Ostrzeżenie: należy zachować opakowanie i znajdujące się w nim materiały na wypadek przyszłej wysyłki urządzenia do centrów serwisowych.

Kontrola wzrokowa

Maszyna w swoim głównym korpusie (nadwoziu) musi być wizualnie nienaruszona i w idealnym stanie.

Ważne Watnext Industries srl stosuje procedurę kontroli przed wysyłką, bardzo rygorystyczną i szczegółową

5. Instalacja

🕮 Środowisko instalacji

Środowisko pracy dystrybutora powinno mieć następujące cechy:

- Temperatura +4÷ +35°C
- Aby obieg czynnika chłodniczego działał wydajnie, musi być zapewniona wystarczająca wentylacja
- Maksymalna dopuszczalna wilgotność względna: 80%
- Zgodnie z wymogami DM 25 i wytycznymi, roślina musi być umieszczona w zdrowym miejscu

Dozownik nie może być wystawiony na działanie otwartych przestrzeni, złych warunków pogodowychśrodowiska zawierającego opary, opary, pyły ścierne, środki żrące oraz zagrożonego pożarem i wybuchem (miejsca, w których zalecane jest stosowanie elementów przeciwwybuchowych).

🕮 Czyszczenie urządzenia

Nigdy nie używaj brudnych, już używanych lub wilgotnych ubrań, ponieważ mogą one zanieczyścić punkt dozowania, który został odpowiednio zdezynfekowany przed wysyłką.
Używać chłonnych ściereczek papierowych (przeznaczonych do kontaktu z żywnością), ewentualnie lekko zwilżonych neutralnymi detergentami, w każdym razie nie agresywnymi lub łatwo rozcieńczalnymi w wodzie Nie używać alkoholu.
Nie używaj rozpuszczalników ani innych produktów odtłuszczających lub żrących.
Nie dotykać punktu dozowania, chyba że przy użyciu odpowiednich środków ostrożności, takich jak nowe rękawiczki jednorazowe.

Układanie urządzenia

Upewnij się, że miejsce instalacji jest odpowiednie, aby wytrzymać ciężar regulatora i jest płaskie (maks. nachylenie 5°).
Należy odpowiednią wentylację.
Modele są wyposażone w zbiornik lodu i należy obchodzić się z nimi ostrożnie ze względu na obecność wody w zbiorniku lodu (patrz sekcja napełnianie/opróżnianie zbiornika lodu).

Urządzenie należy ustawić tak, aby tylna i górna ściana miały co najmniej 5 cm odstępu.

Obieg chłodniczy musi koniecznie oddychać. Brak odprowadzania ciepła powoduje awarię, a w każdym razie wcześniejsze uszkodzenie sprężarki obiegu czynnika chłodniczego.

Należy unikać umieszczania modelu pod stołem w pomieszczeniach. Zaleca się specjalnych kratek wentylacyjnych / szczelin w komorze obudowy urządzenia w celu odprowadzenia ciepła wytwarzanego przez obieg chłodniczy.

Dozownik nie może znajdować się w pobliżu bezpośrednich lub pośrednich źródeł ciepła.

⚠ **Uwaga** Przewód elektryczny z wtyczką i punkt poboru wody nie mogą się stykać z jakiegokolwiek powodu!

Podczas przenoszenia urządzenia należy obchodzić się z nim ostrożnie. montaż uniknąć przypadkowych uderzeń lub wstrząsów, które mogłyby zniszczyć obwody wewnętrzne

⚠ **Uwaga**: gdy urządzenie jest instalowane po raz pierwszy, bezwzględnie zaleca się przeprowadzenie wstępnej sanityzacji systemu w celu jego prawidłowego uruchomienia.

Postępuj zgodnie z instrukcjami podanymi w dedykowanym rozdziale "Zwykła konserwacja "Obwód hydrauliczny"", aby wykonać idealną i skuteczną sekwencję czynności w celu prawidłowego uruchomienia urządzenia.

6. Połączenie i uruchomienie

Ostrzeżenia Instalacja dystrybutora musi być przeprowadzona w sposób fachowy przez wykwalifikowanego technika zgodnie z DM 37/08. Nie ponosimy odpowiedzialności za instalacje przeprowadzone przez niewykwalifikowany personel. Nie należy
połączenia tymczasowe

Podłączenie wody

Ostrzeżenia Należy zawsze sprawdzać ciśnienie wody zasilającej i natychmiast po podłączeniu do sieci wodociągowej zainstalować reduktor ciśnienia wody skalibrowany na 3 bary. Pozwoli to uniknąć uszkodzeń urządzenia spowodowanych skokami ciśnienia wody i uderzeniami wodnymi.
pochodzące z samej sieci.

Ciśnienie wody sieciowej poniżej 2 barów może powodować problemy

Czynno ści instalacyjne i konserwacyjne muszą być przeprowadzane w higienicznych i bezpiecznych warunkach w odniesieniu do sprzę tu i rą k.

W przypadku instalacji po raz pierwszy nie należy ponownie używać starych rur, lecz zdemon to wać je i użyć nowych.

Podłącz wąż zasilający do źródła wody

Zaleca się zamontowanie zaworu odcina jącego przed . Zawór od cinający służy do odcinania linii wody w każdej sytuacji (konserwacja, przemieszczenie, wymiana filtra itp.).

Podłącz wąż do tylnego wylotu dystrybutora oznaczonego H_2O **IN water**

Podłą czenie do źródł a wody odbywa si ę za pomocą węża spo żywczego o średni cy 8 mm włożonego do urzą dzenia we wlocie "H2O".
in" i wylotem wody pitnej. Na zewną trz dystrybutora i zawsze na tej samej linii moż na podłą czyć system filtracji lub mikrofiltracji, który zostanie umieszczony po między wylotem wody z sieci wodociągowej a wlotem wody do dystrybutora (H_2O in).

N.B. Aby zapewnić prawidłowe działanie dystrybutora, należy zapewnić stałe podłączenie wody.

Sieć musi mieć te cechy:

- brak nadciśnienia
- maksymalne ciśnienie 3,5 bara
- minimalne ciśnienie 2 bar

Jeśli zasilanie wodą przekracza zalecane wartości ciśnienia (>3,5 bara lub 350 kPa), konieczne będzie zainstalowanie reduktora ciśnienia za bramą (przechwytywanie) z maksymalnym ciśnieniem kalibracji 3 barów (300 kPa), co jest zawsze zalecane przez producenta w celu ochrony urządzenia i jego funkcji.

⚠ **Niebezpieczeństwo** Ewentualna obecność systemu filtracji przed urządzeniem wymaga procedury uruchomienia specyficznej dla systemu filtracji. Woda wpływająca do systemu musi być wolna od zmętnienia i cząstek stałych (zawieszonych elementów).
Wyjątkowo lekkie wody, takie jak woda osmotyczna, mogą obniżyć perlage wody gazowanej.

Przed otwarciem zaworu odcinającego należy postępować zgodnie z instrukcjami podanymi w sekcji Rozruch.

.

Podłączenie do sieci elektrycznej

Podłączenie do sieci elektrycznej odbywa się poprzez podłączenie wtyczki IEC i kabla do gniazda sieciowego. Gniazdo zasilania musi być wyposażone w sprawne gniazdo uziemienia i musi być dostosowane do obciążenia urządzenia (patrz charakterystyka techniczna).

Sprawdź, czy napięcie sieciowe odpowiada wartości podanej na tabliczce znamionowej.

Włóż trapezoidalną wtyczkę męską IEC do gniazda urządzenia.

Podłącz męską wtyczkę przewodu zasilającego do gniazda.

⚠ **Ostrzeżenie** W przypadku uszkodzenia przewodu elektrycznego należy go natychmiast wymienić!

Przed uruchomieniem systemu należy postępować zgodnie z instrukcjami zawartymi w części dotyczącej uruchomienia.

Zespół butli CO_2

1. Podłącz reduktor ciśnienia R do Cylinder CO_2 B weryfikujący prawidłowe umieszczenie uszczelki

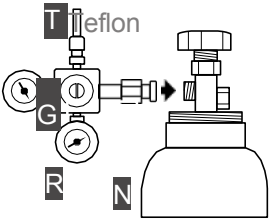

2. Dokręcić nakrętkę N i sprawdzić, czy przewód T (wyjściowy) jest dobrze podłączony.
3. Cylinder musi pozostawać w pozycji pionowej
4. Cylinder musi być zamocowany w B zatrzymać łańcuchem lub w inny sposób, aby zapobiec upadkowi

Przed otwarciem butli należy postępowa ć zgodnie z instrukcjami zawartymi w sekcji "Uruchomienie".

Uruchomienie

Uruchomienie i póź niejsze regulacje są kluczową czę ścią szybkiej i skutecznej instalacji.

Przed otwarciem instalacji wodnej, elektrycznej i CO_2 nal eży koniecznie nape łnić zbiornik banku lodu.

Napełnianie zbiornika banku lodu

Termiczne koło zamachowe, tj. zgromadzona zimna masa, skład a się ze zbiornika banku lodu. Wzdłuż ścian, na których umieszczona jest wę żownica obiegu czynnika chłodniczeg o, tworzy się warstwa lodu, która gromadzi (utajone ciepło syntezy) czynnika chłodniczeg o w celu przekazania go do wody przepływającej w wężownicy ze stali nierdzewnej. Zbiornik na lód musi być wypełniony po brzegi powyżej ostatniej wężownicy!

Nadmiar wody musi być usuwany przez przelew zbiornika.

Woda znajdująca się w banku lodu ma na celu jedynie wytworzenie koła zamachowego i wymianę ciepła, absolutnie nie jest to woda, która dostaje się do obiegu wody pitnej.



Sekwencja operacji

Otwarcie obwodu hydraulicznego, sprawdzenie szczelności połączeń. Napełnienie kranu wodą niegazowaną o temperaturze pokojowej.

Włączyć obwód elektryczny, nacisnąć przełącznik on/off 0-1 znajdujący się nad gniazdem trapezowym i ustawić go w pozycji 1.

Sprawdź uruchomienie wentylatora obiegu chłodniczego, pompy ładującej i pompy mieszającej/ recyrkulacyjnej. Obieg chłodniczy jest kontrolowany przez termostat, sprawdź, czy pokrętło termostatu nie znajduje się w pozycji 0.

Otwieranie butli CO_2. Zawór butli należy otwierać bardzo delikatnie, aby nie uszkodzić wewnętrznych elementów reduktora ciśnienia. Regulacja ciśnienia CO_2 odbywa się na reduktorze ciśnienia, zalecane jest ciśnienie 3,5 bara.

Ciśnienie nie może jednak przekraczać 4 barów.

Czyszczenie z kranu wody gazowanej. Wyciągaj wodę do momentu uruchomienia pompy, a następnie poczekaj, aż pompa się załaduje i zatrzymaj się.

Ważne Po zakończeniu pierwszej instalacji i uruchomieniu należy wypełnić raport interwencyjny we wszystkich jego częściach znajdujących się na dole instrukcji (Model I).

Regulacje

Po uruchomieniu dystrybutora dokonywana jest regulacja poziomu nasycenia dwutlenkiem węgla i temperatury.

Regulacja wody gazowanej

Woda gazowana ma dwa parametry, które wskazują na jej jakość, poziom nasycenia i rodzaj "perlenia". Pierwszy z nich jest regulowany poprzez oddziaływanie na ciśnienie CO_2, podczas gdy drugi zależy od rodzaju dopływającej wody i temperatury.
tryb nasycenia. Zalecana regulacja ciśnienia CO_2 wynosi 3,5 - 3,8
bar, a maksymalnie 4 bar. Uwaga: poziom nasycenia dwutlenkiem węgla zależy również od temperatury. Roztwór CO_2, tj. poziom gazowania, wzrasta wraz ze spadkiem temperatury.
Ostatecznych regulacji należy dokonać po osiągnięciu temperatury roboczej (60/90 minut od pierwszego uruchomienia).

⚠ **Ostrzeżenie** obecność powietrza w obwodzie hydraulicznym uniemożliwia prawidłowe gazowanie. Obecność powietrza jest normalna podczas rozruchu

Istnieją dwie :

1. Podnieś pokrywę, a następnie odpowietrz saturator otwierając zawór bezpieczeństwa poprzez oddziaływanie na obecny pierścień
2. Szybko dozuj wodę gazowaną, aż system zacznie puchnąć, tj. pompa nie wytrzyma szybkości dostarczania, a zatem wydostanie się tylko CO_2, usuwając obecność powietrza.



Regulacja temperatury

Temperatura wody wypływającej zależy od temperatury wody wpływającej i temperatury wewnętrznej w zasobniku lodu. Termostat zarządza zasobnikiem lodu, a jego temperatura jest ustalana a priori. Po ustawieniu termostatu na wyższą temperaturę, ponieważ nie ma już lodu, następuje utrata termicznego koła zamachowego, a tym samym zmniejsza się wydajność litrów dostarczanej zimnej wody. Temperaturę wody reguluje się za pomocą przedniego panelu sterowania; należy wejść do menu programowania zaawansowanego i ustawić żądaną temperaturę dla sezonu letniego i zimowego. Konieczne jest również ustawienie bieżącej pory roku w celu uzyskania optymalnej temperatury dozowania.
Uwaga, wartości temperatury poniżej zera mogą sprzyjać tworzeniu się lodu w wężownicach, a w konsekwencji blokowaniu dopływu zimna.

Korzystanie z elementów sterujących maszyny przedniej

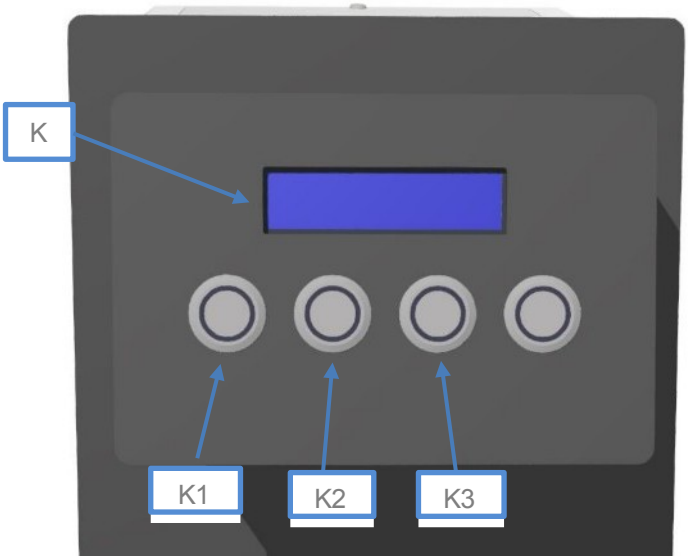

K- 2x16 wyświetlacz

K1- Przycisk wody w temperaturze pokojowej

K2- Przycisk wody chłodzonej

K3- Przycisk wody gazowanej

Opis Działanie

Interfejs użytkownika składa się z 16-znakowego, 2-wierszowego wyświetlacza LCD, który dostarcza wszystkich informacji i wyświetla wszelkie sygnały alarmowe, w tym cztery przyciski sterujące.

Na wyświetlaczu można skonfigurować "napis klienta" (drugi wiersz wyświetlacza).

W pierwszym wierszu odczytywana jest temperatura odpowiedniej sondy jest wyświetlana po prawej stronie, natomiast nastawa regulacji jest wyświetlana po lewej stronie. Jeśli sonda temperatury nie jest włączona, pierwszy wiersz jest pusty.

Przyciski opisu funkcji.

W przypadku planowanego cyklu programowania przyciski mają następujące znaczenie:
Przycisk P1 (temp. pokojowa)= Menu
Przycisk P2 (zimna) = +
Klucz P3 (gazowana)= -

Gdy urządzenie jest w stanie spoczynku, kliknięcie "przycisk programowania" powoduje wyświetlenie pierwszego menu, a następnie naciśnięcie przycisku P1 powoduje wyświetlenie kolejno wszystkich menu opisanych poniżej:

Progr. LANGUAGE (język): " LANGUAGE "
" ITALIAN "

Naciśnięcie przycisku P2 lub P3 powoduje wybranie języka WŁOSKIEGO / ANGIELSKIEGO / FRANCUSKIEGO / HISZPAŃSKIEGO / NIEMIECKIEGO.
Potwierdzenie i przejście do następnego menu następuje za pomocą przycisku P1

Umożliwienie korzystania z systemu płatności: " SIST. PAYMENT"
" ENABLED "

Naciśnięcie przycisku P2 lub P3 powoduje wybranie opcji ENABLED / DISABLED Potwierdzenie i przejście do następnego menu następuje po naciśnięciu przycisku P1.

Włączenie funkcji utrzymywania ceny :" PRICE HOLDING "
" ENABLED "

Naciśnięcie przycisku P2 lub P3 powoduje wybranie opcji ENABLED / DISABLED Potwierdzenie i przejście do następnego menu następuje po naciśnięciu przycisku P1.

Progr. Temperatura zadana : " TEMPERATURA ZADANA. "
" XX °C "

Naciśnięcie przycisku P2 (+) lub P3 (-) powoduje zmianę wartości od -2°C do +6°C. Naciśnięcie przycisku P1 powoduje potwierdzenie i przejście do następnego menu.

Progr. Porcja wody w temp. pokojowej: " PROGRAM. DOSES "
" WODA OTOCZENIA "

Ponieważ używane klucze są również tymi, które kontrolują dawki, sekwencja w tym przypadku jest inna:
naciśnij P2, pojawi się: " AMBIENT WATER "
" NACIŚNIJ, ABY ROZPOCZĄĆ "

Nacisnąć przycisk dawki, w przypadku QS. jest to P1, wyświetlana jest część dawki i liczba impulsów:
" AMBIENT WATER " " NACIŚNIJ, ABY ZATRZYMAĆ "

Po osiągnięciu żądanej objętości należy ponownie nacisnąć przycisk dawki P1, co spowoduje zakończenie dawkowania, zapisanie objętości i przejście do następnego menu.

Progr. Porcja zimnej wody: " PROGRAM. DOSES "
" ZIMNA WODA "

Sekwencja jest identyczna, z wyjątkiem przycisku start i stop, który będzie przyciskiem P2.

Progr.Porcja wody gazowanej: " PROGRAM. DOSES "
"WODA GAZOWANA"

Sekwencja jest identyczna, z wyjątkiem przycisku start i stop, którym będzie przycisk P3.

Z tymi samymi modalnościami wskazanymi dla 3 poprzednich wód, mamy następnie sekwencję pozostałych 3 programów:

Progr. Ambient Water Dose L : " PROGRAM. DOSES"
"AMBIENT WATER L."

Progr. Cold Water Dose L : " PROGRAM. DOSES "
"ZIMNA WODA L."

Progr. Sparcle Water Dose L : " PROGRAM. DOSES "
" ACQUA FRIZZ. L."

Vision Liter Meter : "LICZNIK LITRÓW"
" xxxxxx "

Do następnego menu przechodzi się za pomocą przycisku P1

Progr. Próg alarmu wstępnego dla litra: "LITER EARLY WARNING"
(WCZESNE OSTRZEŻENIE O LITRZE)
" xxxxxx "

Naciśnięcie przycisku P2 (+) lub P3 (-) powoduje zmianę wartości od 0 do 11 000 litrów.
Każde naciśnięcie przycisku +/- powoduje zmianę o 10 lt, a przytrzymanie przycisku powoduje szybką zmianę wartości.
Potwierdzenie i przejście do następnego menu odbywa się za pomocą przycisku P1

Progr. Maksymalny próg litrów: "ALL.MAX LITERS"
" xxxxxx "

Naciśnięcie przycisku P2 (+) lub P3 (-) powoduje zmianę wartości od 0 do 11 000 litrów.
Każde naciśnięcie przycisku +/- powoduje zmianę o 10 lt, a przytrzymanie przycisku powoduje szybką zmianę wartości.

Potwierdzenie i przejście do następnego menu odbywa się za pomocą przycisku P1

Resetowanie alarmu litrów : " RESET ALL. LITRY " "
P2+P3 x 3 SEK "

Reset odbywa się poprzez jednoczesne naciśnięcie przycisków P2 + P3 przez 3 sekundy, po czym wyświetlany jest komunikat:
"RESET ALL. LITRÓW"
"RESET ZAKOŃCZONY"
Potwierdzenie i przejście do następnego menu odbywa się za pomocą przycisku P1
Jeśli natomiast natychmiast naciśniesz przycisk P1, resetowanie nie zostanie wykonane i będzie kontynuowane w następnym menu.

Progr. Cena H2o Środowisko : "H2O AMB CENA"
" xx "

Naciśnięcie przycisku P2 (+) lub P3 (-) powoduje zmianę wartości od 0 do 250 jednostek.
Potwierdzenie i przejście do następnego menu odbywa się za pomocą przycisku P1

Progr. Cena H2o na zimno : "H2O FRE PRICE"
" xx "

Naciśnięcie przycisku P2 (+) lub P3 (-) powoduje zmianę wartości od 0 do 250 jednostek.
Potwierdzenie i przejście do następnego menu odbywa się za pomocą przycisku P1

Progr. Cena H2o Gazowane : "H2O FRI CENA"
" xx "

Naciśnięcie przycisku P2 (+) lub P3 (-) powoduje zmianę wartości od 0 do 250 jednostek.
Potwierdzenie i przejście do następnego menu odbywa się za pomocą przycisku P1

Z tymi samymi modalnościami wskazanymi dla 3 poprzednich wód, mamy następnie sekwencję pozostałych 3 programów:

Progr. Cena H2o Środowisko L : "H2O CENA AMB L"
" xx "

Progr. Price H2o Environment L : "PRICE H2O FRE L"
" xx "

Progr. Price H2o Environment L : "PRICE H2O FRZ L"
" xx "

Progr. Parametry konfiguracji : "DEFAULT PARAM."
"AWARDS+ x 3 SEC."

Naciśnięcie przycisku P2 (+) przez 3 sekundy spowoduje ponowne załadowanie domyślnego zestawu parametrów urządzenia:
" DOMYŚLNY PARAMETR."
"SETUP FINISHED"

Jeśli natomiast natychmiast naciśniesz przycisk P1, nie wykonasz żadnych ustawień i przejdziesz do następnego menu.

Kody alarmów

Alarmy blokujące maszynę :
Lista kodów 01 : Obecny alarm sondy zalania Kod 02 : Alarm filtra wody maks. litrów
Kod 03: Alarm sondy NTC przerwany lub odłączony
Kod 05 : Alarm przekroczenia limitu czasu dostawy - Błąd impulsu Kod Zestawienie 06 : Alarm przerwania linii szeregowej

Kod 09 : Alarm wyłącznika ciśnieniowego Brak pompy

Alarmy, które NIE blokują urządzenia: Alarm
"Wymień filtr wody" :
to licznik litrów w progu alarmu wstępnego "Oczekiwanie
na temperaturę":
wskazuje wartość powyżej limitu maksymalnego lub poniżej limitu minimalnego.

Działanie zakładu

Urządzenia są wyposażone w krany lub wylewki, w zależności od modelu i rodzaju zasilania wodą.

Aby rozpocząć dozowanie, należy pociągnąć dźwignię kranu do siebie i rozpocząć dozowanie lub nacisnąć odpowiedni przycisk.

Kran wody gazowanej, który jest wyposażony w kompensator z boku, aby regulować wylot strumienia, a tym samym utrzymać wysoki poziom gazowania.

Aby zapewnić prawidłowe funkcjonowanie pompy przez długi czas, urządzenie musi zawsze pracować z wodą w obwodzie.

W przypadku awarii wody sieciowej system zabezpieczający interweniuje i blokuje działanie pompy. Pompa zostaje zatrzymana po 4 minutach ciągłej pracy. Aby przywrócić działanie urządzenia, należy odłączyć je od zasilania i podłączyć ponownie tylko wtedy, gdy w sieci jest woda. -Reset-

Czyszczenie kranów ma zasadnicze znaczenie dla ochrony dostarczanej wody przed wszelkimi zanieczyszczeniami bakteryjnymi.

Ważne i zalecane jest codzienne czyszczenie nietoksycznym produktem utleniającym (nadtlenek wodoru).

7. Konserwacja

Rutynowa konserwacja

Obwód hydrauliczny

Użytkownik końcowy może wykonywać jedynie rutynowe czynności konserwacyjne opisane i wymienione w niniejszej instrukcji, polegając w razie potrzeby na wykwalifikowanym techniku.

Producent zrzeka się wszelkiej odpowiedzialności za interwencje przeprowadzone niezgodnie z opisami zawartymi w niniejszej instrukcji i zastrzega sobie prawo do unieważnienia gwarancji.

Okresowe czyszczenie jest ważne, aby uniknąć rozwoju bakterii. Szczególnie w przypadku, gdy dopływająca woda jest wolna od , konieczne ustanowienie okresowych interwencji - co najmniej co 6 miesięcy - a w każdym razie w zależności od systemu uzdatniania wody pitnej. Sanityzacja przewodów hydraulicznych musi odbywać się przy użyciu środka utleniającego i jednocześnie rozpuszczalnika, który usuwa biofilm i obciążenie bakteryjne.
Zalecanym produktem jest Biostream® ZERO rozcieńczony, zgodnie z instrukcjami producenta, w wodzie w stosunku 10 ml / litr wody. Stosowanie innych produktów
środki dezynfekujące, silnie utleniające, takie jak kwas nadoctowy, ozon mogą powodować korozję, opary lub szkodliwe zapachy.
Po pozostawieniu roztworu Biostream® ZERO tak długo, jak to konieczne, przepłukać co najmniej 5 litrami wody zimnej i gazowanej. Obieg wody gazowanej z nagromadzonym roztworem jest najbardziej wrażliwy i może wymagać większego płukania.

Obieg chłodniczy

Żebra skraplacza obiegu czynnika chłodniczego do wentylacji muszą być czyszczone przez odsysanie lub za pomocą suchej szczotki, osadzanie się kurzu zmniejsza skuteczność obiegu czynnika chłodniczego i z czasem nieodwracalnie uszkadza sprężarkę.

Ważne Wszelkie rutynowe czynności konserwacyjne wymagające interwencji wykwalifikowanego technika należy zgłaszać i opisywać na końcu niniejszej instrukcji w części "Model II". Wymienione poniżej czynności konserwacyjne odnoszą się do normalnego użytkowania urządzenia. W przypadku intensywnego użytkowania odstępy czasowe mogą zostać skrócone

Ostrzeżenie W przypadku korzystania z dystrybutora w miejscach publicznych (barach, stołówkach, refektarzach, szkołach, gminach, restauracjach, firmach itp.) innych niż osoby prywatne, niniejsza instrukcja musi stać się integralną częścią procedury samokontroli HACCP, którą użytkownik musi opracować i aktualizować zgodnie z przepisami obowiązującymi w jego działalności.

Rutynowa konserwacja

Komponent	Rodzaj interwencji	Częstotliwość interwencji Codziennie Co tydzień Co miesiąc Co pół roku Co rok
Nadwozie zewnętrzne	Czystość	●
Zbierz krople	Opróżnianie i czyszczenie	W razie ,
Dystrybucja	Odkażanie	●
Filtr	Zastępstwo	●*
Skraplacz i lodówka	Czystość	●
Wylewka lub krany	Odkażanie	●
Dioda UVC (jeśli jest)	Zastępstwo	●**
Poziom wody w ławce lód (jeśli dotyczy)	Kontrola	●
	Uzupełnianie	W razie potrzeby (natychmiast, jeśli pod zlewem) Zalecane co najmniej raz w roku

* Lub w zależności od pojemności

** Lub w zależności od godzin użytkowania

Nieprawidłowe działanie, poszukiwanie przyczyn, interwencje

Awaria	Prawdopodobna przyczyna	Sugerowana interwencja
Urządzenie nie włącza się	- Brak napięcia • Przepalony bezpiecznik	• Sprawdź system zasilania elektrycznego • Technik połączeń
Sprzęt działa, ale nie chłodzi	• Wyciek czynnika chłodniczego • Brak wody w wannie • Zatkany lub zanieczyszczony kondensator	• Wypełnij, aby dotknąć parownik miedziany • Ostrożnie wyczyść skraplacz szczotką lub przedmuchaj go
Sprężarka działa, ale nie chłodzi	• Brak napięcia w wentylatorze • Zatkany lub zanieczyszczony kondensator • Wentylator nie działa	• Technik połączeń • Ostrożnie wyczyść skraplacz szczotką lub przedmuchaj go • Technik połączeń
Sprężarka i wentylator działają, ale system nigdy się nie zatrzymuje	• Uszkodzony termostat	• Technik połączeń • Technik połączeń
Sprężarka jest stacjonarny, ale Wentylator elektryczny obraca się i działa	• Sprężarka ochraniacz termiczny clixon - interweniował • Kondensator ulega awarii • Sprężarka ulega awarii	Zadzwoń Technik • Technik połączeń
Pompa karbonatora emituje irytujący hałas	• Ciśnienie wody bardzo niski	• Sprawdź ciśnienie wody w sieci

Awaria	Prawdopodobna przyczyna	Sugerowana interwencja
Nasycenie dwutlenkiem węgla jest znikome lub prawie nie występuje	• Niewystarczające ciśnienie CO_2 • Powietrze nagromadzone w saturatorze	• Wymień zużyty Cylinder CO_2se • Krótko odpowietrz saturator, pociągając za pierścień zaworu odpowietrzającego na górze saturatora.
CO wychodzi$_2$ z dozownika 240 sekund	- Przekroczono dozowanie • Awaria pompy • Uszkodzony silnik pompy • Uszkodzona jednostka sterująca	• Wyłącz zasilanie urządzenia • Uruchom RESET • Wezwać wyspecjalizowanego technika • Wezwać wyspecjalizowanego technika
Rozbryzgi wody gazowanej z - płaski kran	Zawór nie Powrót do saturatora pozostaje otwarty	• Wezwać technika wyspecjalizowany
Zbyt szybkie i częste podłączanie i odłączanie pompy nasycającej	• Połączenia z jednostki sterującej do sond z odwróconymi poziomami	• Wezwać wyspecjalizowanego technika • Wezwać wyspecjalizowanego technika
Woda jest dozowana niewystarczająco nasycony dwutlenkiem węgla	• Sprawdza błędne poziomy • Zużyta butla CO_2	• Sprawdź manometr. Jeśli jest na "0", wymień cylinder

8. Zasady utylizacji

Demontaż urządzenia

Przed demontażem dystrybutora należy zdemontować części, które go tworzą.
W demontażu należy skontaktować się ze sprzedawcą. Dozownik składa się z różnych części wykonanych z różnych materiałów, które po demontażu zostaną podzielone.
Oddziel metal od plastiku, miedzi, przewodów elektrycznych, uszczelek itp. zgodnie z obowiązującymi w danym kraju przepisami dotyczącymi selektywnej utylizacji.
W celu ochrony otaczającego środowiska podczas oczekiwania na dostarczenie elementów powstałych w wyniku demontażu na składowisko, konieczne jest ich z dala od złych warunków pogodowych i czynników atmosferycznych, aby zapobiec zanieczyszczeniu gleby i wód gruntowych.

Dostawa wyczerpanych materiałów

Za utylizację części zużytego materiału odpowiedzialny jest użytkownik końcowy i musi być ona przeprowadzona zgodnie z prawem.

⚠ Zbiórka zużytego sprzętu elektrycznego WEEE

WEEE jest szczególnym rozporządzeniem, które zawiera obowiązki zarządzania i finansowania dla producentów EEE, zbierania, transportu i zarządzania domowym WEEE, a także zbierania profesjonalnego WEEE. Prawem odniesienia jest dekret legislacyjny 151/2005 (dyrektywy 2002/95/WE, 2002/96/WE i 2003/108/WE), który ustanawia środki i procedury mające na celu:

a. Zapobieganie produkcji ZSEE
b. Promowanie ponownego użycia, recyklingu i innych form odzysku WEEE w celu zmniejszenia ilości odpadów przeznaczonych do unieszkodliwienia.
c. Poprawa reakcji środowiskowej podmiotów zaangażowanych w cykl życia takiego sprzętu (np. producentów, dystrybutorów, konsumentów i operatorów bezpośrednio zaangażowanych w przetwarzanie WEEE).

d. Ograniczenie stosowania substancji niebezpiecznych w sprzęcie elektrycznym i elektronicznym



Jeśli na sprzęcie lub opakowaniu znajduje się pojemnik (jak na zdjęciu z boku), konieczne jest zbieranie odpadów oddzielnie od innych, dlatego użytkownik końcowy musi oddać tego typu odpady do wyspecjalizowanego centrum przetwarzania odpadów elektronicznych i elektrycznych lub zwrócić je swojemu sprzedawcy w zamian za nowy zakup (na zasadzie jeden do jednego), W ten sposób chroni się środowisko i zachęca do recyklingu i ponownego materiałów, z których składa się sprzęt.



Opłata za usunięcie ostrzeżenia obciąża Klienta



Ważne jest, aby pozbywać się sprzętu niezgodnie z prawem, nieprawidłowa utylizacja wiąże się z sankcjami administracyjnymi i/lub karnymi przewidzianymi przez obowiązujące przepisy, a w takim przypadku producent i sprzedawca są zwolnieni z wszelkiej odpowiedzialności.

9. Elektryczny

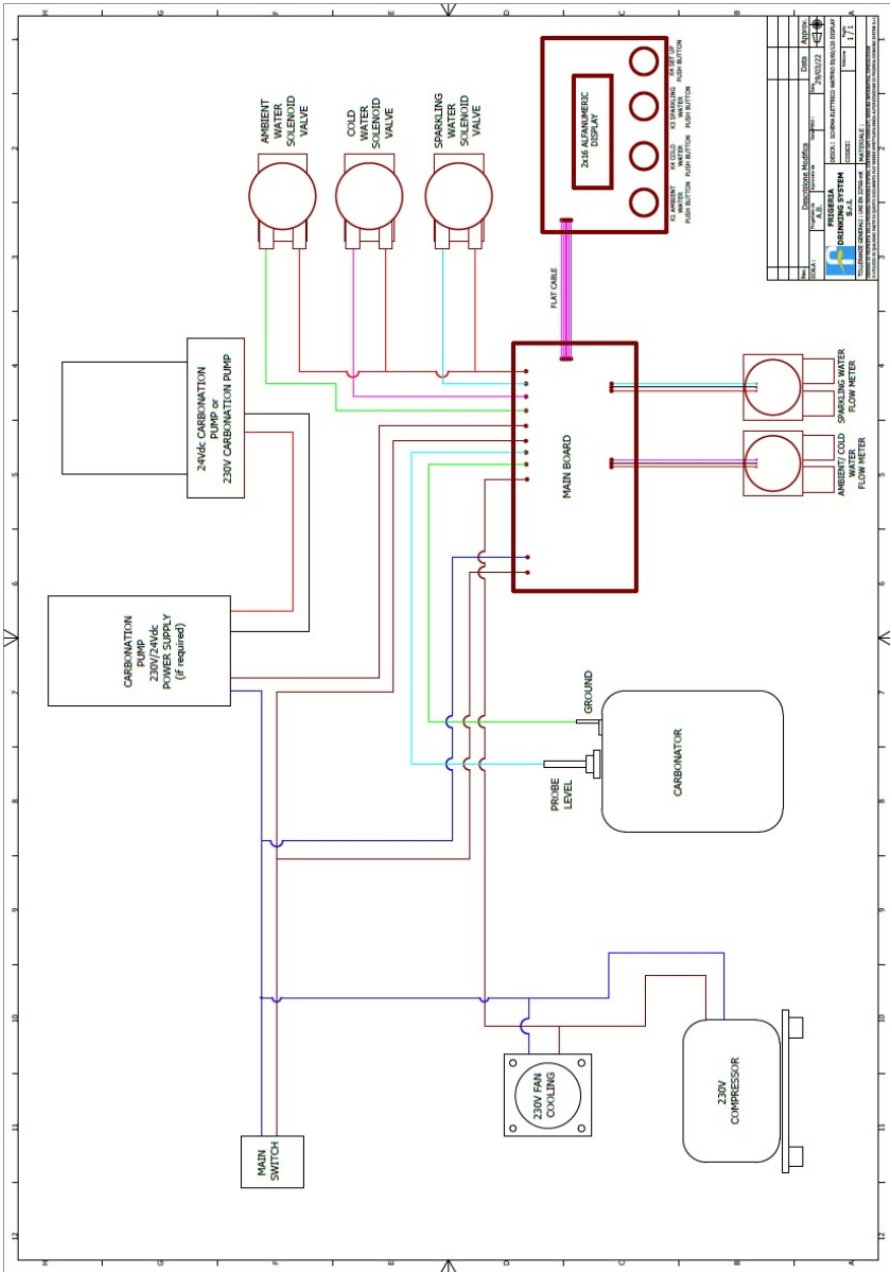

Model I
Karta uruchomienia dystrybutora

Sekcja 1: Identyfikator instalatora

Nazwisko wykwalifikowanego technika_____
Wyspecjalizowana firma_____
Podpis_____

Sekcja 2: Identyfikator właściciela

Nazwa właściciela_____
Adres lokalizacji zakładu_____

Sekcja 3 Nowy **właściciel***

Nazwisko wykwalifikowanego technika_____
Wyspecjalizowana firma_____
Podpis_____
Nazwa nowego właściciela Adres nowej lokalizacji_____

_____

* Wypełnić tylko w przypadku transferu

	Tak	Nie
Test działania Montaż reduktora	☐	☐
ciśnienia	☐	☐
Montaż bloku wodnego zespołu	☐	☐
butli CO_2 Inne	☐	☐

_____
_____
_____
_____

Model II
Rutynowa konserwacja

Sekcja I: Rutynowa konserwacja

Przeprowadzona interwencja_____
_____
_____
Kwalifikowana nazwa techniczna
Wyspecjalizowana firma Data
interwencji
Podpis _____

Sekcja I: Rutynowa konserwacja

Przeprowadzona interwencja_____
_____
_____
Kwalifikowana nazwa techniczna
Wyspecjalizowana firma Data
interwencji
Podpis _____

Sekcja I: Rutynowa konserwacja

Przeprowadzona interwencja_____
_____
_____
Kwalifikowana nazwa techniczna
Wyspecjalizowana firma Data
interwencji
Podpis _____

Model III
Nadzwyczajna konserwacja

Sekcja I: Nadzwyczajne czynności konserwacyjne

Przeprowadzona interwencja_____

_____

_____

Kwalifikowana nazwa techniczna
Wyspecjalizowana firma Data
interwencji
Podpis _____

Sekcja I: Nadzwyczajne czynności konserwacyjne

Przeprowadzona interwencja_____

_____

_____

Kwalifikowana nazwa techniczna
Wyspecjalizowana firma Data
interwencji
Podpis _____

Sekcja I: Nadzwyczajne czynności konserwacyjne

Przeprowadzona interwencja_____

_____

_____

Kwalifikowana nazwa techniczna
Wyspecjalizowana firma Data
interwencji
Podpis _____

_____

* Sporządzenie i podpisanie przez wykwalifikowanego technika raportu z nadzwyczajnej konserwacji obejmuje weryfikację doskonałego funkcjonowania dystrybutora.

zgodności WE

Właściciel marki FRESCO WATER SYSTEM

FRESCO.SERVICE Sp. z o.o.

zapewnia
i gwarantuje, że urządzeni Fresco waterPRO 80 są zgodne z następującymi dyrektywami i rozporządzeniami: 2004/108/CE (dyrektywa
dotycząca kompatybilności elektromagnetycznej)
2006/95/CE (dyrektywa niskonapięciowa)
2002/95/CE (dyrektywa rohs)
Rozporządzenie 174/2004 (dotyczące wszystkich materiałów, które mogą
być stosowane w urządzeniach przeznaczonych do dystrybucji, uzdatniania, gromadzenia i pobierania wody przeznaczonej do spożycia przez ludzi)

nasze produkty:

www.fresco.coffee



